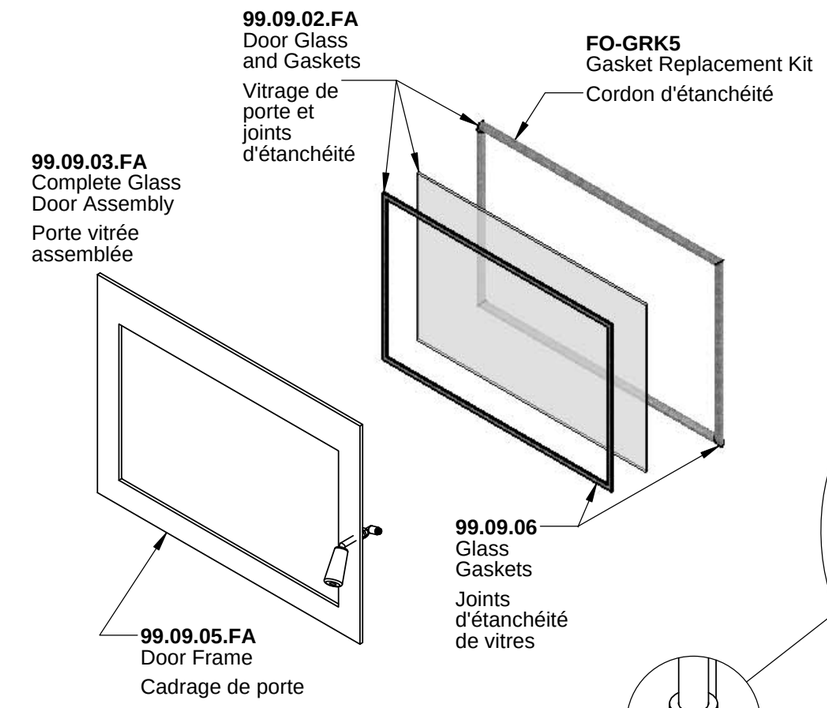

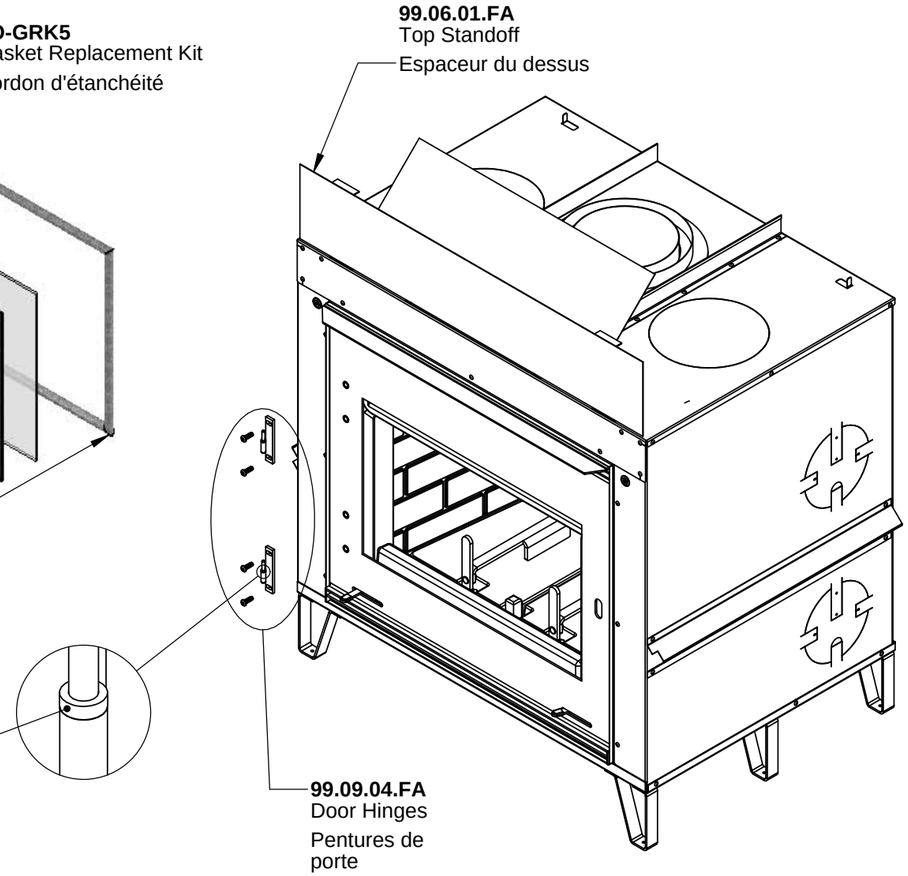

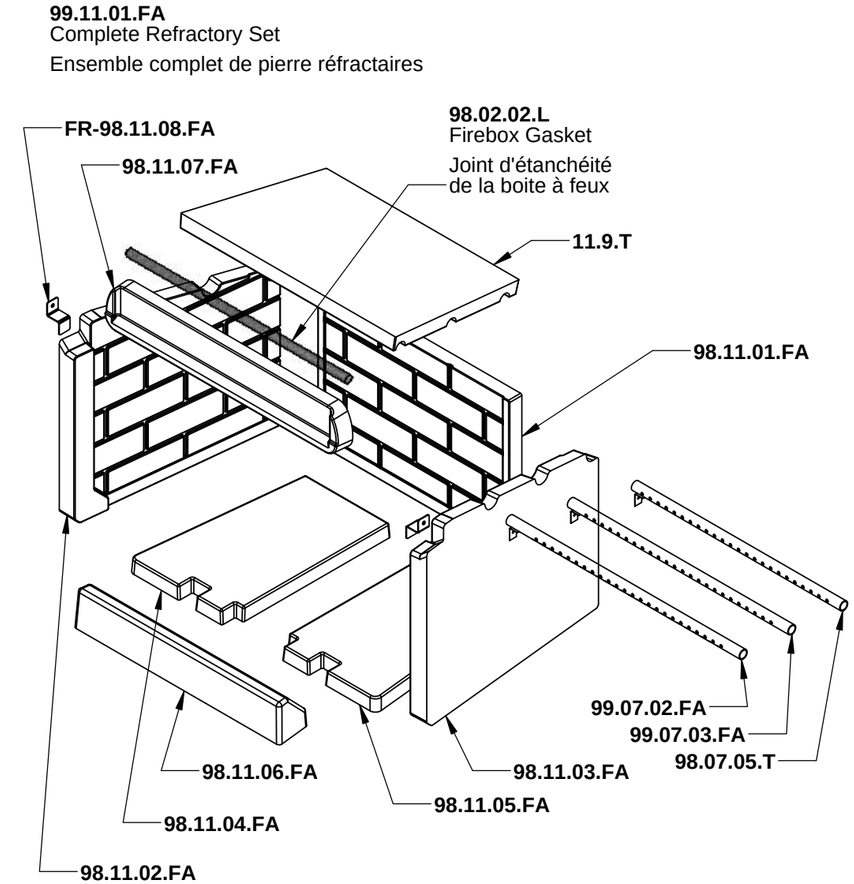

99.12.01.FA
Log Retainer Kit (Front Part)
Ensemble de chenets (Partie avant)

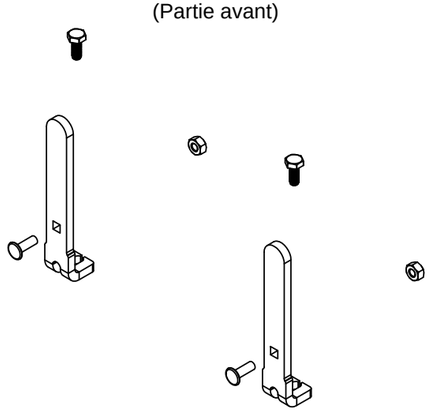

99.12.02.FA
Log Retainer Kit (Back Part)
Ensemble de chenets (Partie arrière)

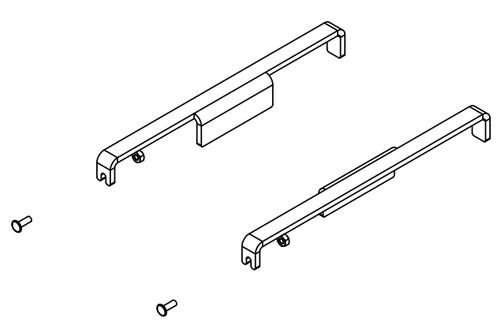

99.05.01.FA
Outside Air Elbow
Coude d'air extérieur

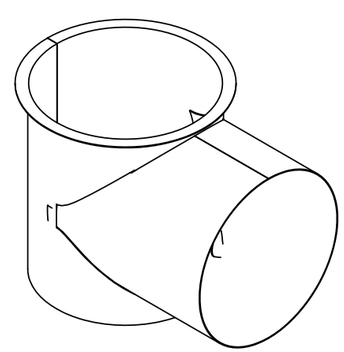

99.09.01.FA
Door Handle Assembly
Assemblage de la poignée de porte

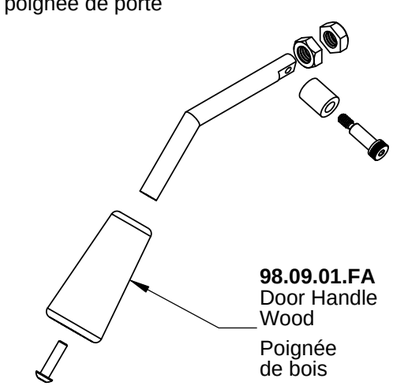

99.07.01.FA
Primary Air Control Handle
Poignée du contrôle d'air primaire

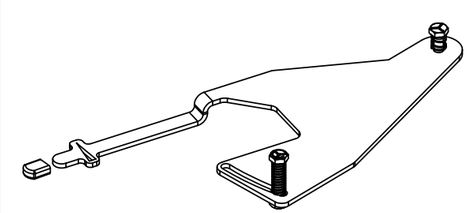

RSF WOODBURNING FIREPLACES

FOCUS 250

RSF FOYERS AU BOIS

DATE	REV.
2016-09-01	01

FEUILLE 1 DE 1